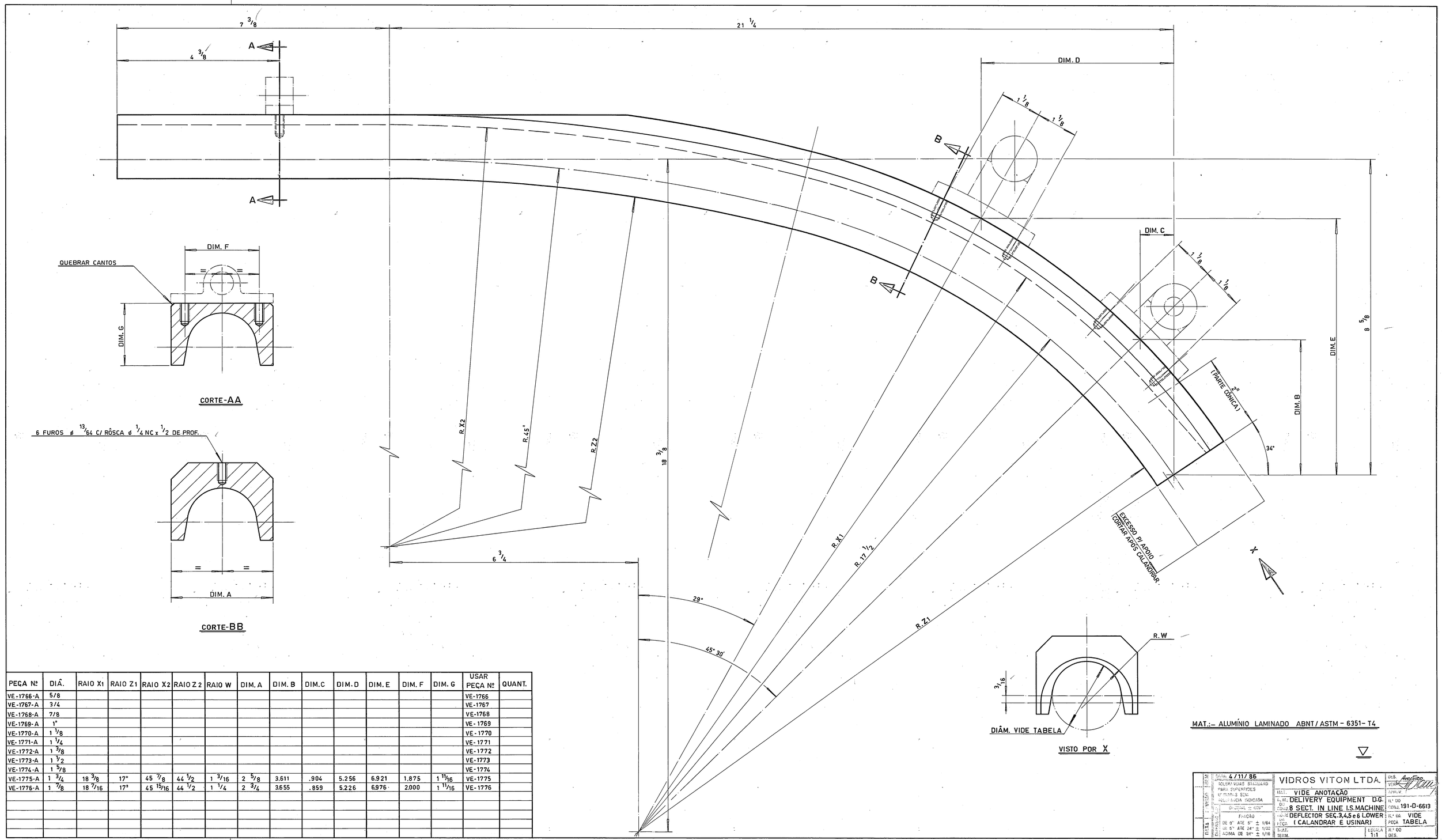

PEÇA Nº	DIÂ.	RAIO X1	RAIO Z1	RAIO X2	RAIO Z2	RAIO W	DIM. A	DIM. B	DIM. C	DIM. D	DIM. E	DIM. F	DIM. G	USAR PEÇA Nº	QUANT.
VE-1766-A	5/8													VE-1766	
VE-1767-A	3/4													VE-1767	
VE-1768-A	7/8													VE-1768	
VE-1769-A	1"													VE-1769	
VE-1770-A	1 1/8													VE-1770	
VE-1771-A	1 1/4													VE-1771	
VE-1772-A	1 3/8													VE-1772	
VE-1773-A	1 1/2													VE-1773	
VE-1774-A	1 5/8													VE-1774	
VE-1775-A	1 3/4	18 3/8	17"	45 7/8	44 1/2	1 3/16	2 5/8	3.611	.904	5.256	6.921	1.875	1 11/16	VE-1775	
VE-1776-A	1 7/8	18 7/16	17"	45 15/16	44 1/2	1 1/4	2 3/4	3.655	.859	5.226	6.976	2.000	1 11/16	VE-1776	

MAT.:- ALUMÍNIO LAMINADO ABNT/ASTM - 6351- T4

DATA 4/11/86	VIDROS VITON LTDA.	DES.	
TOLERÂNCIAS STANDARD PARA SUPERFÍCIES	MAT. VIDE ANOTAÇÃO	VER.	
UNIDADES SEM TOLERÂNCIA INDICADA	A.M. DELIVERY EQUIPMENT D.G.	APROV.	
DECIMAL ± 0,05"	DO CONJ. 8 SECT. IN LINE I.S.MACHINE	N.º DO CONJ. 191-D-6613	
FRAÇÃO DE 0" ATÉ 5" ± 1/64 DE 5" ATÉ 24" ± 1/32 ACIMA DE 24" ± 1/16	NOME DA PEÇA DEFLECTOR SEÇ.3,4,5 e 6 LOWER (CALANDRAR E USINAR)	N.º DA PEÇA VIDE TABELA	
	TRAT. TERM.	ESCALA 1:1	N.º DO DES.

FOLHA 42 (L)